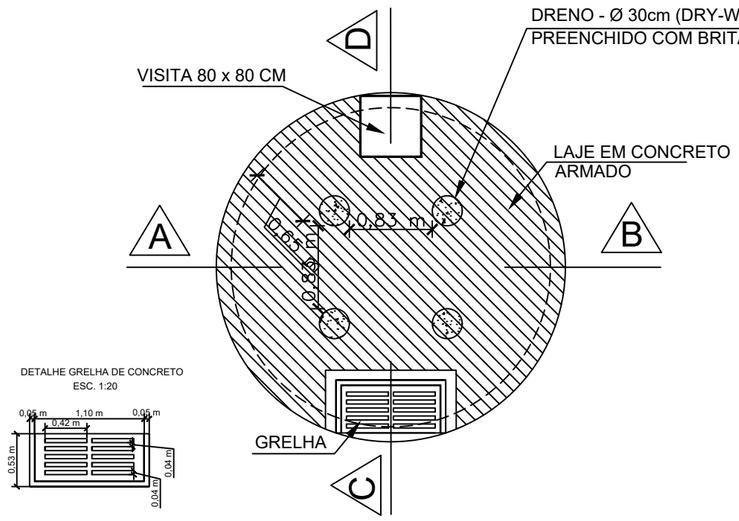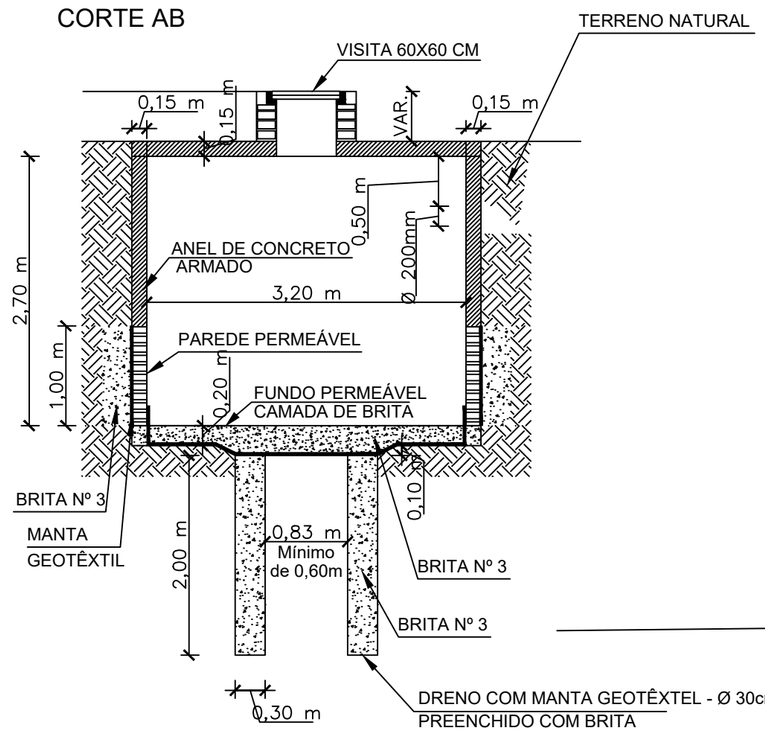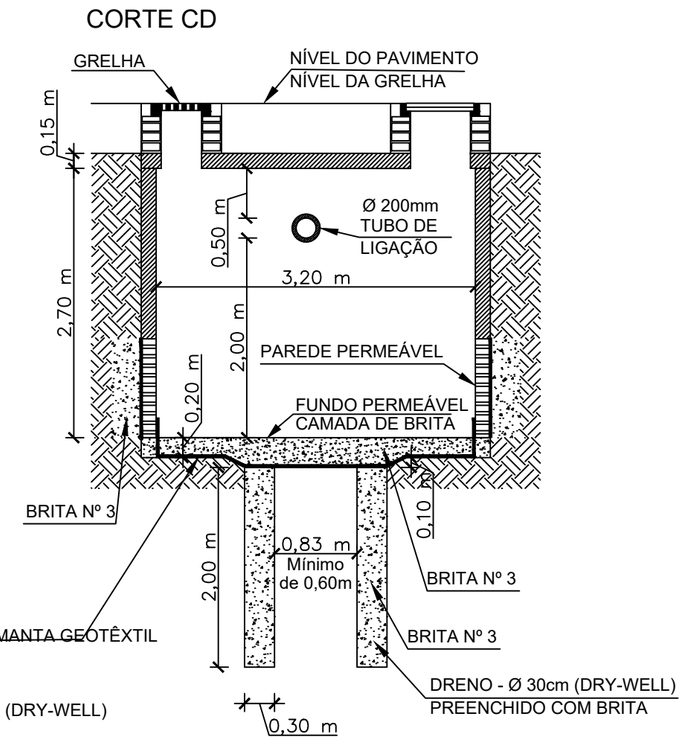POÇO DE INFILTRAÇÃO CIRCULAR COM DRENOS E GRELHA DE CONCRETO